令和6年度　北部地区男子　テニス・シングルスⅡ部大会
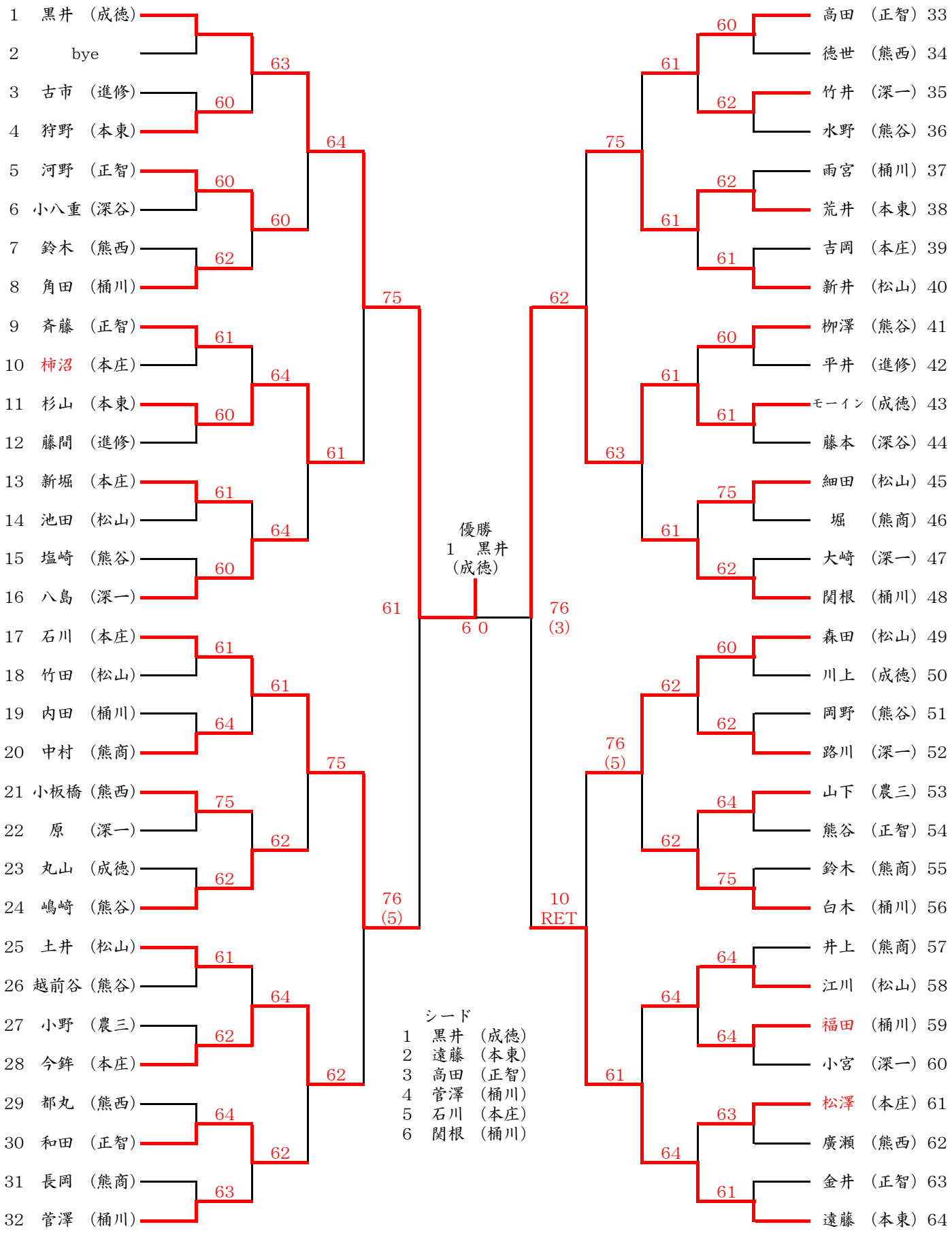
日時：　1月25日（土）
会場：　仙元山公園テニスコート（人工芝6面、クレー4面）
時間：　８：３０受付終了　　使用球：　Wilson Extra Dutyほか高体連公認球