令和５年度　新人大会団体戦北部地区予選

会場：　深谷第一高校

期日：　9／30（土）　8:30受付終了

10／1（日）　予備日

男子トーナメント

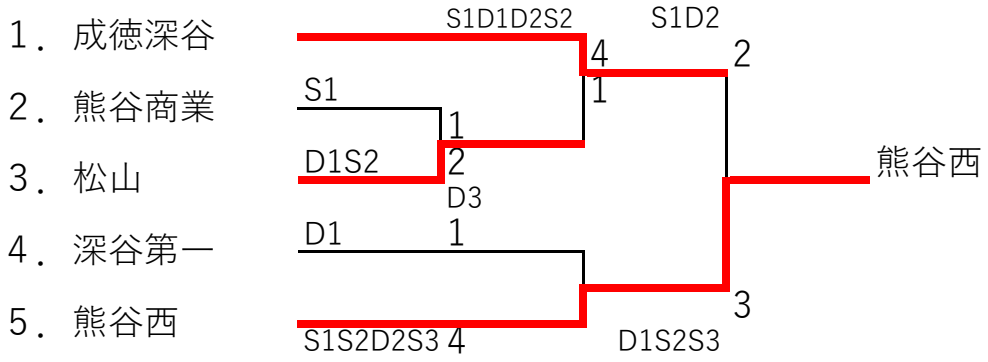

男子３決

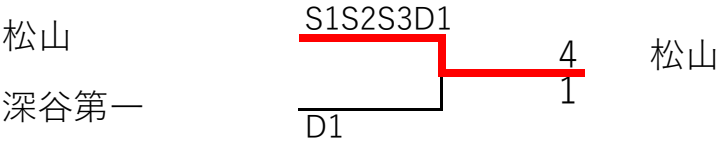
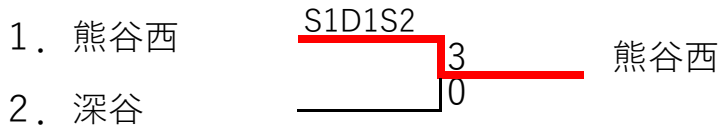
女子トーナメント