令和5年度学総兼関東大会　北部地区　女子　予選結果

シングルス（県大会出場本数25本）

順位	氏　名	学年	学校名		
1	日向　美優	3	東京農大三		
2	吉新　なつき	3	早稲田本庄		
3	中村 菜花	2	早稲田本庄		
4	川田　芹奈	3	進修館		
5	渡邉　実耶	2	正智深谷		
6	泉　蓮花	1	東京農大三		
7	和田　琴子	3	正智深谷		
8	江原　優花	2	東京農大三		
9	関口　遥妃	1	東京農大三		
10	福田　美亜	2	東京農大三		
11	堀越　美来	1	本庄		
12	野口　奏	1	熊谷商業		
13	舟橋　美空	1	東京農大三		
14	粕谷　羽桜	3	本庄		
15	小林　未夢	3	本庄		
16	下　花梨	3	早稲田本庄		
17	知久　美咲	3	深谷第一		
18	本澤　咲希	2	鴻巣		
19	増谷　恵梨子	3	熊谷西		
20	山﨑　里菜	2	熊谷西		
21	髙田　綾	3	本庄		
22	高橋　彩希	2	深谷第一		
23	小清水　帆南	3	早稲田本庄		
24	髙野　愛梨	3	本庄		
25	松田　依桜	3	早稲田本庄		
補1	坂本　なつめ	3	熊谷西		
補2	大井田　愛果	2	本庄		
補3	相上　悠心	2	成徳深谷	★	
補4	清野　晏未	3	成徳深谷	★	※
補4	粕谷　茉花	3	熊谷女子	★	※
補6	平野　絵理花	2	桶川	★	○
補6	原口　ひより	2	鴻巣		○

ダブルス（県大会出場本数12本）

順位	氏　名		学　年		学校名	
1	日向　美優	福田　美亜	3	2	東京農大三	
2	中村　菜花	吉新　なつき	2	3	早稲田本庄	
3	江原　優花	泉　蓮花	2	1	東京農大三	
4	和田　琴子	渡邉　実耶	3	2	正智深谷	
5	舟橋　美空	関口　遥妃	1	1	東京農大三	
6	小林　未夢	粕谷　羽桜	3	3	本庄	
7	下　花梨	松田　依桜	3	3	早稲田本庄	
8	知久　美咲	高橋　彩希	3	2	深谷第一	
9	堀　穂香	金井　日向花	3	2	熊谷西	
10	茨田　桂奈	綿貫　真汎	3	3	熊谷商業	
11	新舩　陽	野口　奏	3	1	熊谷商業	
12	金原　しおり	飯塚　涼菜	3	2	深谷第一	
補1	髙野　愛梨	髙田　綾	3	3	本庄	
補2	清野　晏未	森　佑莉阿	3	3	成徳深谷	★
補3	久保井　玲愛	小清水　帆南	3	3	早稲田本庄	
補4	田村　梨咲	大井田　愛果	3	2	本庄	

★ は組合せ抽選前日までの補欠となります。

※は同順位
○は同順位

令和5年度学総兼関東大会北部地区予選　女子シングルスBEST64　2023/4/15,17,22

4/15 1回戦　仙元山、岩鼻　4/17 ～SF 熊谷さくら運動公園　　4/22　F 東京農大三高　　8:30受付終了

女子シングルスBEST64
県大会出場本数25本

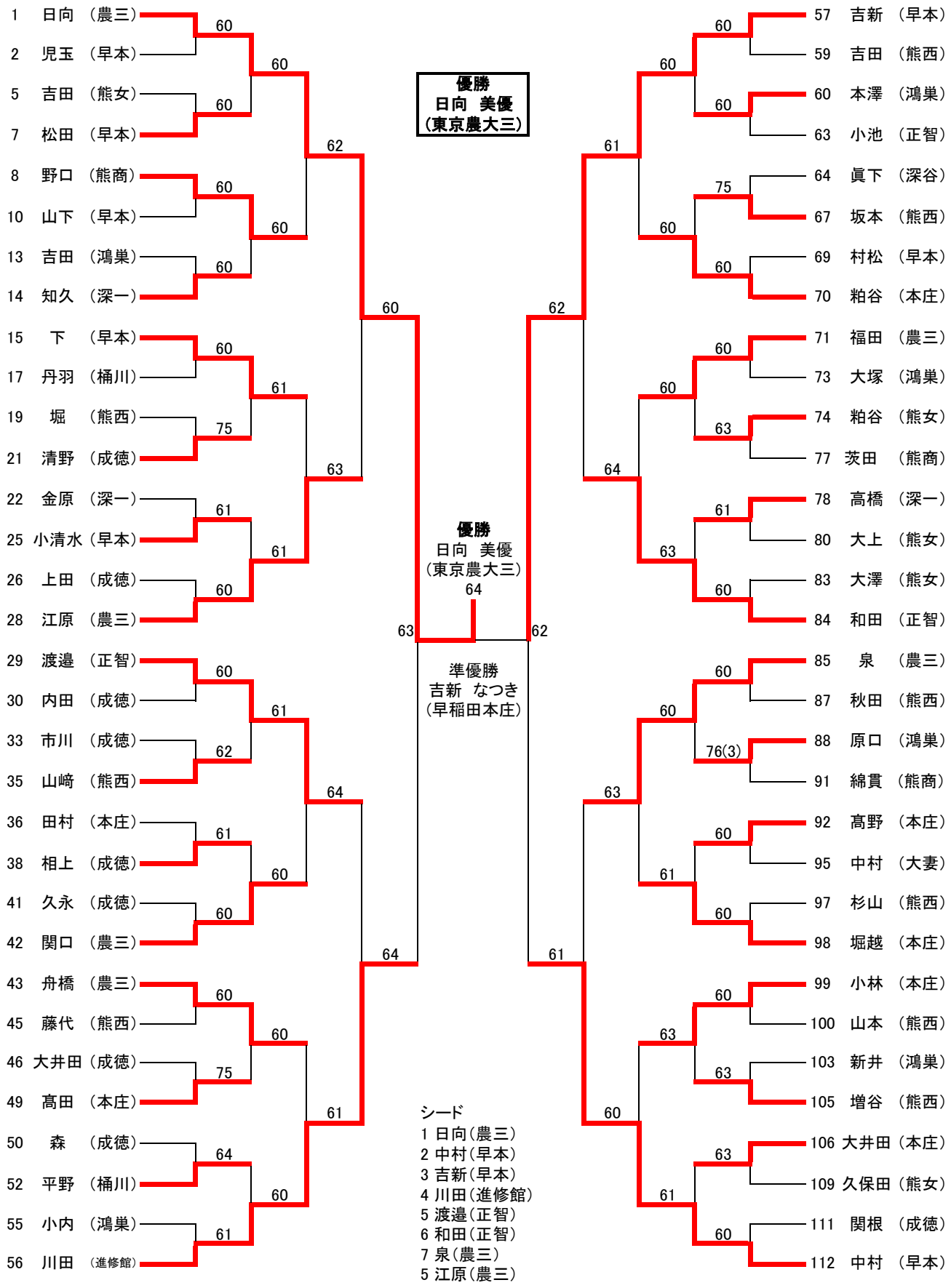

令和5年度学総兼関東大会北部地区予選　女子シングルスBEST64　2023/4/15,17

4/15 1回戦　仙元山、岩鼻　　4/17 ～SF 熊谷さくら運動公園　4/22　F 東京農大三高　　8:30受付終了

シングルス順位戦対戦表

3～4位決定戦

- 56　川田　（進修館）
- 112　中村　（早本）
- 63

5～8位決定戦

- 28　江原　（農三）
- 29　渡邉　（正智）
- 84　和田　（正智）
- 85　泉　（農三）
- 64
- 64
- 61

9～16位決定戦

- 8　野口　（熊商）
- 15　下　（早本）
- 42　関口　（農三）
- 43　舟橋　（農三）
- 70　粕谷　（本庄）
- 71　福田　（農三）
- 98　堀越　（本庄）
- 99　小林　（本庄）
- 60
- 62
- 60
- 60
- 76(2)
- 64

13～16位決定戦

- 15　下　（早本）
- 43　舟橋　（農三）
- 70　粕谷　（本庄）
- 99　小林　（本庄）
- 63
- 63
- 62

17～32位決定戦

- 7　松田　（早本）
- 14　知久　（深一）
- 21　清野　（成徳）
- 25　小清水（早本）
- 35　山﨑　（熊西）
- 38　相上　（成徳）
- 49　高田　（本庄）
- 52　平野　（桶川）
- 60　本澤　（鴻巣）
- 67　坂本　（熊西）
- 74　粕谷　（熊女）
- 78　高橋　（深一）
- 88　原口　（鴻巣）
- 92　高野　（本庄）
- 105　増谷　（熊西）
- 106　大井田（本庄）
- 76(6)
- 64
- 62
- 64
- 61
- 63
- 61
- 61
- 61
- 61
- 63
- 62
- 60

7～8位決定戦

- 28　江原　（農三）
- 84　和田　（正智）
- 62

11～12位決定戦

- 8　野口　（熊商）
- 98　堀越　（本庄）
- W.O

15～16位決定戦

- 15　下　（早本）
- 99　小林　（本庄）
- 64

19～20位決定戦

- 35　山﨑　（熊西）
- 105　増谷　（熊西）
- 60

21～24位決定戦

- 25　小清水（早本）
- 49　高田　（本庄）
- 78　高橋　（深一）
- 92　高野　（本庄）
- 62
- 60
- 63

23～24位決定戦

- 25　小清水（早本）
- 92　高野　（本庄）
- 75

25～32位決定戦

- 7　松田　（早本）
- 21　清野　（成徳）
- 38　相上　（成徳）
- 52　平野　（桶川）
- 67　坂本　（熊西）
- 74　粕谷　（熊女）
- 88　原口　（鴻巣）
- 106　大井田（本庄）
- 62
- 64
- 75
- 61
- 61
- 75

27～28位決定戦

- 38　相上　（成徳）
- 106　大井田（本庄）
- W.O

29～32位決定戦

- 21　清野　（成徳）
- 52　平野　（桶川）
- 74　粕谷　（熊女）
- 88　原口　（鴻巣）
- 64
- 61

31～32位決定戦

- 52　平野　（桶川）
- 88　原口　（鴻巣）

令和5年度学総兼関東大会北部地区予選　女子ダブルスBEST32　2023/4/14,16

4/14 熊谷さくら運動公園 ，4/16 仙元山　8:30受付終了

女子ダブルスBEST32
県大会出場本数12本

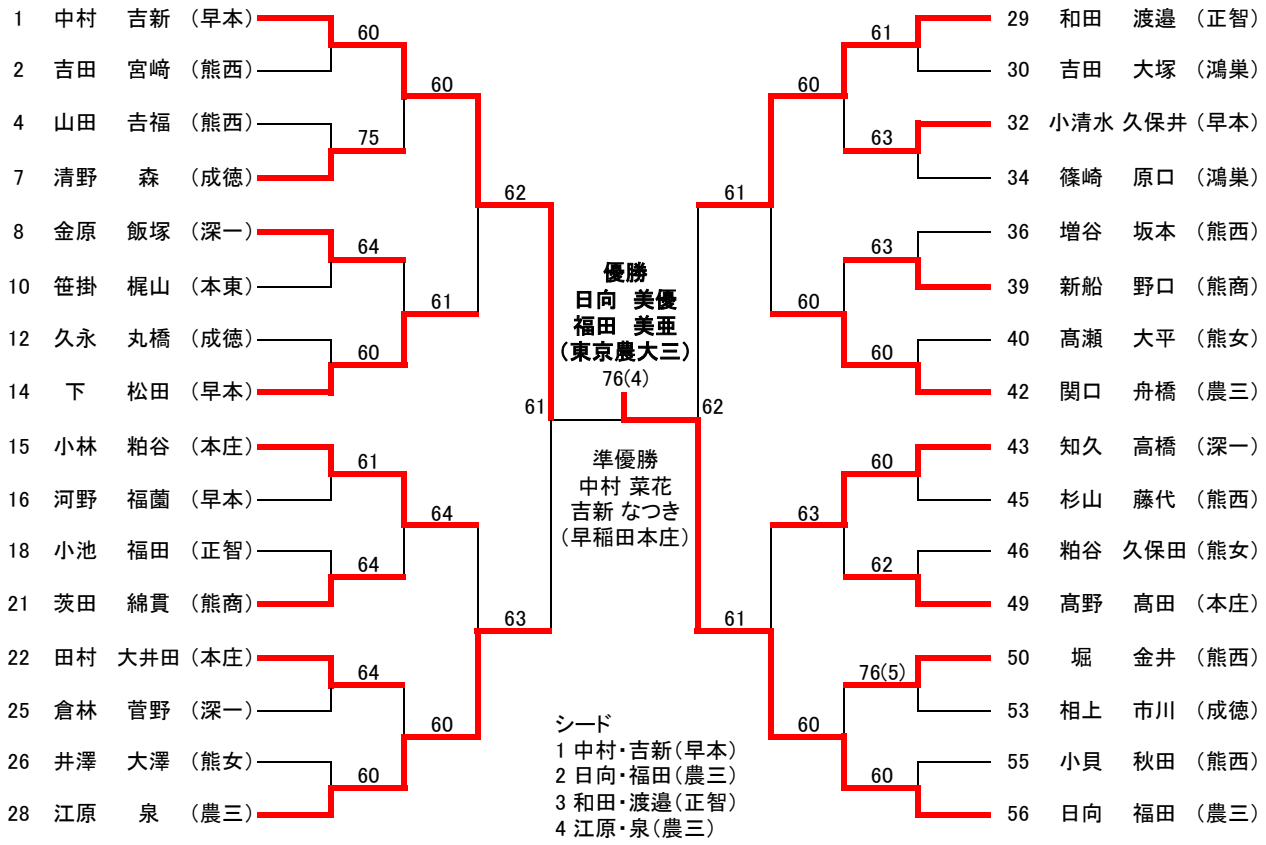

令和4年度学総兼関東大会北部地区予選　女子ダブルスBEST32　2022/4/15,17

4/14 熊谷さくら運動公園 ，4/16 仙元山　8:30受付終了
ダブルス順位戦対戦表

3～4位決定戦

28　江原　泉　（農三）
29　和田　渡邉　（正智）
75

5～8位決定戦

14　下　松田　（早本）
15　小林　粕谷　（本庄）
75
42　関口　舟橋　（農三）
43　知久　高橋　（深一）
61
64

7～8位決定戦

14　下　松田　（早本）
43　知久　高橋　（深一）
64

9～16位決定戦

7　清野　森　（成徳）
8　金原　飯塚　（深一）
75
21　茨田　綿貫　（熊商）
22　田村　大井田（本庄）
64
60
32　小清水 久保井（早本）
39　新船　野口　（熊商）
63
49　髙野　髙田　（本庄）
50　堀　金井　（熊西）
64
76(4)
64

11～12位決定戦

8　金原　飯塚　（深一）
39　新船　野口　（熊商）
75

15～16位決定戦

22　田村　大井田（本庄）
32　小清水 久保井（早本）
64

13～16位決定戦

7　清野　森　（成徳）
22　田村　大井田（本庄）
61
32　小清水 久保井（早本）
49　髙野　髙田　（本庄）
76(5)
64